FRANCE PARATONNERRES®

PARATRĂSNET CU DISPOZITIV DE AMORSARE

FIŞA TEHNICĂ

■ CARACTERISTICI

COD	90130
DENUMIRE	IONIFLASH MACH NG30
AVANS DE AMORSARE OMOLOGAT	87µs
AVANS DE AMORSARE conform NFC 17-102	30µs
COEFICIENT DE SECURITATE	66%
MASA	2,0kg

Avansul de amorsare ΔT este definit ca un câştig mediu de timp al paratrăsnetului cu avans de amorsare (PDA) faţă de un paratrăsnet tijă simplă (TS), măsurat în aceleaşi condiţii. ΔT este măsurat într-un Laborator de Tehnica Tensiunilor Înalte conform standardului NFC 17-102 ed. 2011.

■ RAZA DE PROTECŢIE

RAZA DE PROTECŢIE IONIFLASH MACH ® NG30 NFC 17-102 (Sept. 2011)				
Înălţime (m)	Nivel I	Nivel II	Nivel III	Nivel IV
2	19	22	25	28
5	48	55	63	71
8	49	56	65	73
10	49	57	66	75
15	50	58	69	78
20	50	59	71	81
30	49	60	73	85
45	43	58	75	89
60	30	52	73	90

Nivelul de protecţie se determină cu ajutorul standardului NFC 17-102 ed. 2011 sau a standardului SR EN 62305-2, sau cu ajutorul ghidului UTE 17-108. Dacă obiectivul prezintă pericol pentru mediul înconjurător, raza de protecţie trebuie redusă cu 40%. Pentru nivelul de protecţie I++ (cf. 5.2.3.5 NFC 17-102), raza de protecţie trebuie de asemenea redusă cu 40%.

■ STANDARDE ŞI REGLEMENTĂRI

În cazul unui obiectiv expus riscului de trăsnet trebuie efectuată analiza riscului (NFC 17-102, SR EN 62305-2 sau UTE 17-108), iar apoi printr-un studiu tehnic se întocmeşte un caiet de sarcini cu protecţia necesară.
Realizarea protecţiei necesare trebuie să respecte cerinţele standardelor şi reglementărilor în vigoare (NFC 17-102 ed. 2011, SR EN 62305 ed. 2010, I7-2011).
Verificările iniţiale şi periodice (NFC 17-102, SR EN 62305) permit urmărirea evoluţiei dispozitivelor de protecţie împotriva trăsnetului şi asigurarea protecţiei oamenilor şi a bunurilor materiale.
Contorul de impulsuri de trăsnet IONICOUNT® înregistrează informaţii esenţiale pentru verificarea instalaţiei de paratrăsnet.

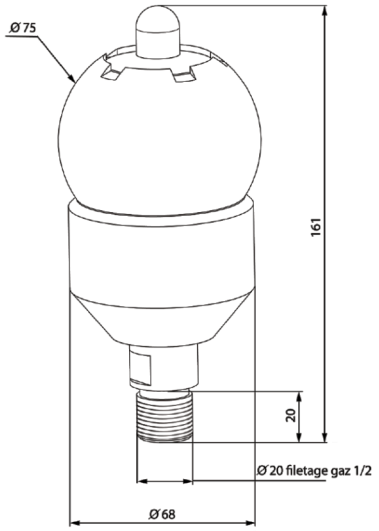

Qualifoudre INERIS

ISO 9001 BUREAU VERITAS Certification

Tehnologie şi fabricaţie franceză

contact@france-paratonnerres.com
www.france-paratonnerres.com

DISTRIBUITOR EXCLUSIV:

ECHIPOT
410601 Oradea, Pictor Traian Goga
Tel./Fax: 0259 428 743
Orange: 0740 013 531
Vodafone: 0726 281 228
E-mail: info@echipot.ro
www.echipot.ro

■ FUNCŢIONAREA PARATRĂSNETELOR IONIFLASH MACH®

Paratrăsnetele cu dispozitiv de amorsare IONIFLASH MACH® oferă protecţie împotriva tuturor trăsnetelor, atât pozitive, cât şi negative. Absenţa componentelor fragile măreşte fiabilitatea paratrăsnetelor şi le face invulnerabile faţă de loviturile de trăsnet. Nu necesită niciun test de la distanţă pentru verificarea stării de funcţionare. Există totuşi o procedură de test cu 2 dispozitive.
Paratrăsnetele IONIFLASH MACH® au o garanţie de 7 ani (*).

ETAPELE FUNCŢIONĂRII

1.Apropierea fenomenului orajos
2.Detectarea frecvenţei trăsnetului de către dispozitivul de amorsare intern
3.Creşterea câmpului electrostatic al pământului
4.Efectul de vârf la extremitatea paratrăsnetului IONIFLASH MACH®
5.Amplificarea efectului de vârf cu ajutorul prizelor de potenţial
6.Incărcarea electrostatică a electrodului atmosferic
7.Descărcarea dispozitivului de amorsare principal (intern)
8.Amorsarea ionizării în vârful paratrăsnetului
9.Generarea liderului ascendent
10.Întâlnirea liderului ascendent cu cel descendent (trăsnet)
11.Descărcarea trăsnetului în vârful paratrăsnetului şi curgerea curentului de trăsnet prin priza de pământ

■ IONIFLASH MACH® EXEMPLU DE INSTALARE

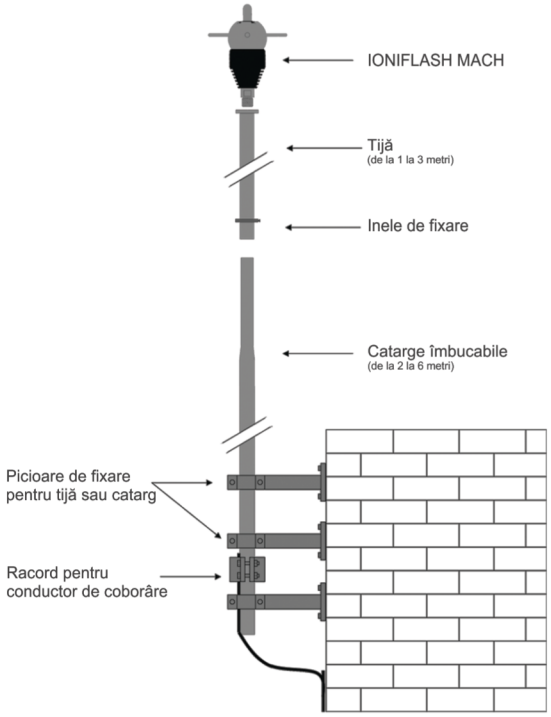

■ EXEMPLU DE INSTALAŢIE DE PROTECŢIE LA TRĂSNET COMPLETĂ CU IONIFLASH MACH® NG30

Protecţia unei biserici, sau completarea unei soluţii de protecţie a unui ansamblu de clădiri importante:

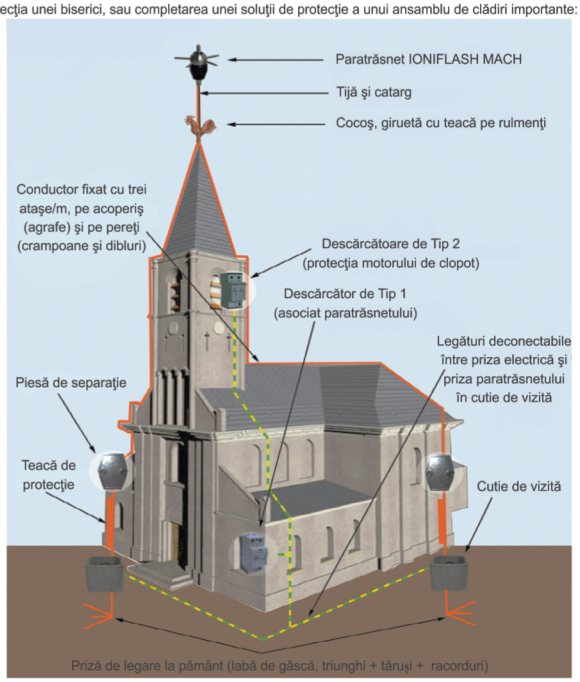

■ REGULI FUNDAMENTALE DE INSTALARE

Paratrăsnetul cu avans de amorsare trebuie montat astfel încât să fie cu cel putin 2m deasupra celui mai înalt punct al clădirii de protejat.
Protecţia fiecărui obiect de pe acoperişul clădirii de protejat se verifică calculând razele de protecţie asigurate de paratrăsnet pentru fiecare dintre aceste obiecte în funcţie de înălţimea paratrăsnetului faţă de acestea!
Trebuie realizate cel puţin două coborâri, cu trasee cât mai scurte, pentru a permite curgerea cât mai rapidă a curentului de trăsnet la priza de pământ. Conform standardului NFC 17-102 ed. 2011, valoarea prizei de pământ trebuie să fie egală cu sau mai mică de 10 ohmi. Priza instalaţiei de paratrăsnet trebuie să fie legată la priza electrică printr-o legătură de echipotenţializare.

(*) respectând condiţiile noastre de vânzare